WMVM3

Wasserdichte Wandhalterung für Dome Kameras

TECHNISCHE SPEZIFIKATIONEN

Material	Aluminium & SECC
Abmessungen	160mm x 122mm x 76mm
Gewicht	0.49 kg
Traglast	1 kg
Farbe	Weiß
Schutzart	-
Kompatibles Zubehör	V-MAST2
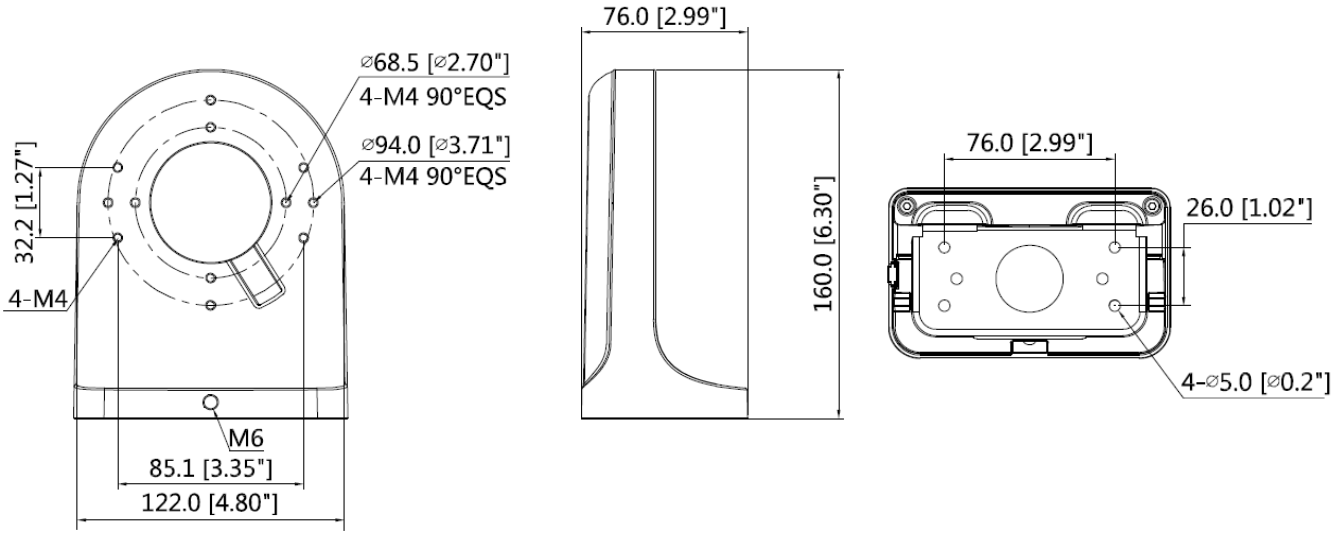
DIMENSIONEN